# Produktdatenblatt

## FORTY8 64831/8-SWW

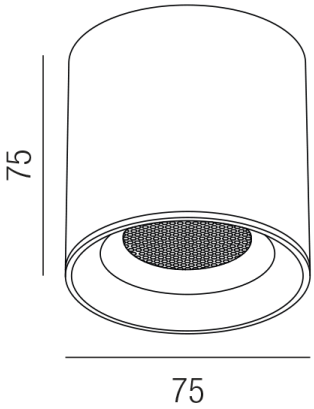


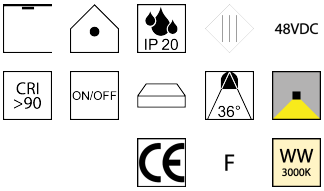


## Beschreibung

STR FORTY8 - solo
starr/Alu schwarz
LED 6W 3000K 570lm 36° CRI>90
Ø75/H75mm/Netzteil schaltbar
Anschluss 48V Gleichspannung, Schutzklasse III - Elektrische Isolierungsklasse (IEC), Schutzart IP20, Anwendung im Innenbereich, Installation an der Decke, 1 seitiger Lichtaustritt - down breitstrahlend, Abstrahlwinkel 36°, Netzteil integriert, Betriebsgeräte schaltbar (nicht dimmbar), Farbwiedergabeindex CRI >90, Farbtemperatur von warmweiß 3000K, Energieeffizienzklasse, F, CE-Kennzeichnung

## Projektbilder - Zusatzbilder - Detailbilder

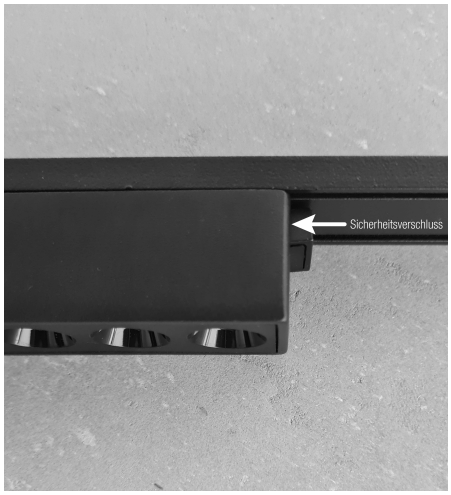


Technische Änderungen vorbehalten, druck-, scan- und kalibrierungsbedingt sind Farbabweichungen möglich.