Produktdatenblatt

FORTY8 64860/200-S

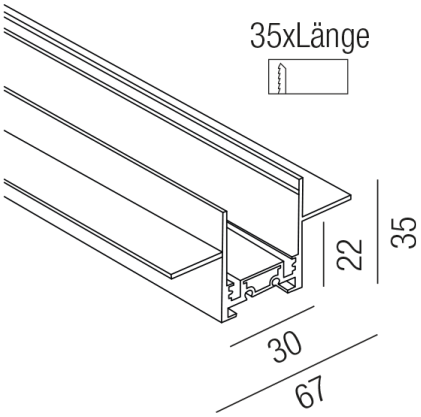

IP 20 48VDC

Beschreibung

FORTY8 Schiene - Einbau
magnetisch/schwarz
L2000/B67/T35mmm
Anschluss 48V Gleichspannung, Schutzklasse III - Elektrische Isolierungsklasse (IEC), Schutzart IP20, Anwendung im Innenbereich, Installation an der Wand oder Decke, Leuchte geeignet für die Montage auf entflammbaren Oberflächen, CE-Kennzeichnung

Projektbilder - Zusatzbilder - Detailbilder

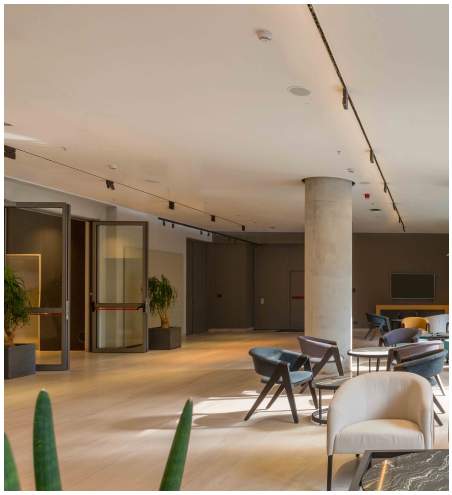

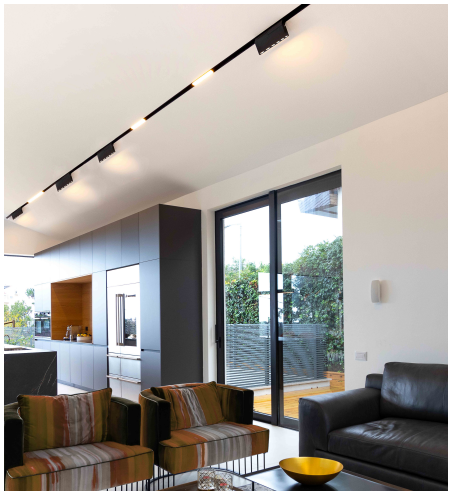

Technische Änderungen vorbehalten, druck-, scan- und kalibrierungsbedingt sind Farbabweichungen möglich.