Produktdatenblatt

FORTY8 64833/12-SWW

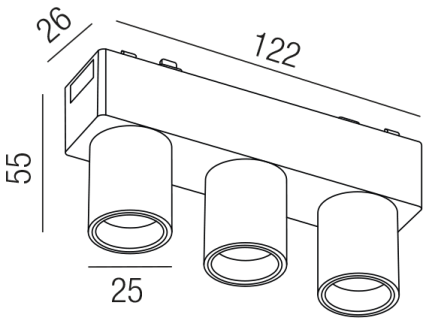

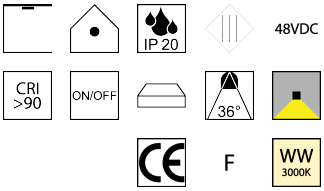

Beschreibung

STR FORTY8 - triple
starr/Alu schwarz
LED 6W 3000K 1710lm 36° CRI>90
L122/B26/H55mm/Netzteil schaltbar
Anschluss 48V Gleichspannung, Schutzklasse III - Elektrische Isolierungsklasse (IEC), Schutzart IP20, Anwendung im Innenbereich, Installation an der Decke, 1 seitiger Lichtaustritt - down breitstrahlend, Abstrahlwinkel 36°, Netzteil integriert, Betriebsgeräte schaltbar (nicht dimmbar), Farbwiedergabeindex CRI >90, Farbtemperatur von warmweiß 3000K, Energieeffizienzklasse, F, CE-Kennzeichnung

Projektbilder - Zusatzbilder - Detailbilder

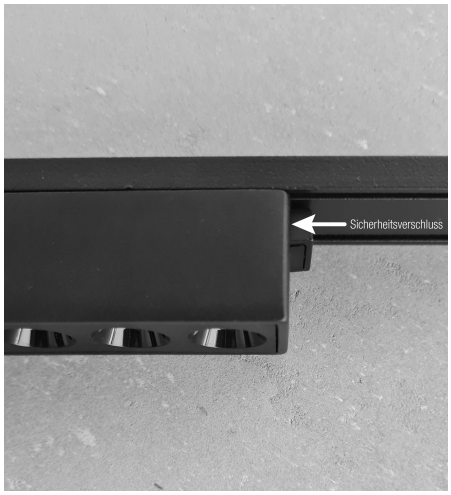

Technische Änderungen vorbehalten, druck-, scan- und kalibrierungsbedingt sind Farbabweichungen möglich.

Leuchtwurm GmbH | 6210 Wiesing | Gewerbegebiet Bradl 325 | T +43 5244 64827.0 | F +43 5244 65454 | office@leuchtwurm.at | www.leuchtwurm.at