Produktdatenblatt

FORTY8 64877-S

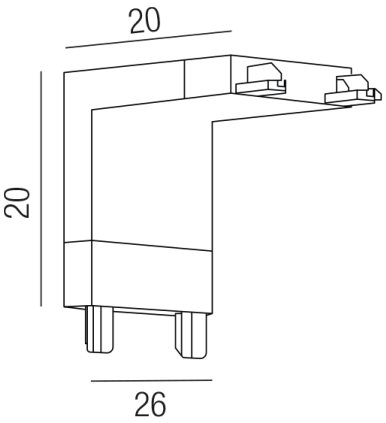

Beschreibung

ZUB FORTY8 - flat
EckVerbinder Decke-Wand/schwarz
L20/B26/H20mm
CE-Kennzeichnung

Projektbilder - Zusatzbilder - Detailbilder

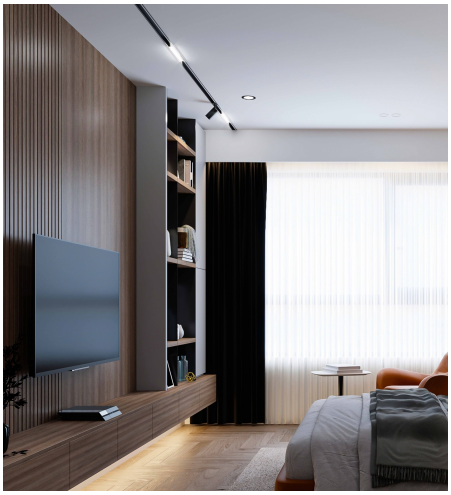

Technische Änderungen vorbehalten, druck-, scan- und kalibrierungsbedingt sind Farbabweichungen möglich.